B1 VENUTE D'ACQUA DIFFUSE O CONCENTRATE IN ASSENZA DI AMMALORAMENTI SUPERFICIALI
(difetti IQOA del tipo A2, A2E, S - difetti CETU del tipo HY-1)

CARATTERISTCHE INTERVENTO:

- Posa di lastre grecate in acciaio inox sp=0.8mm tassellate.
- Eventuale esecuzione di drenaggi radiali DI SECONDA FASE in funzione delle portate presenti, L=3.00m i=2.00m, sistema di raccolta acque drenate.

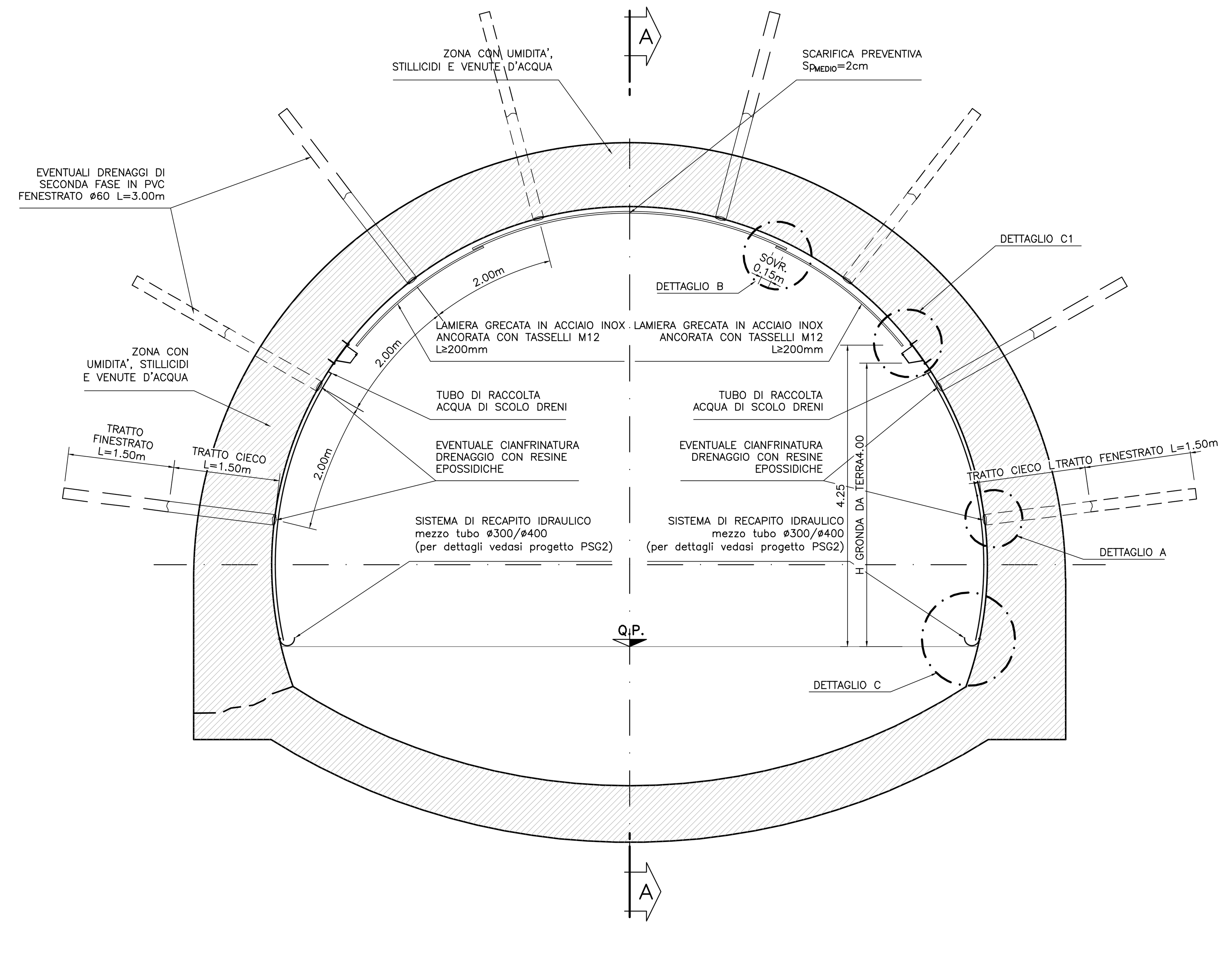

SEZIONE A–A
Scala 1:50

PROFILO LONGITUDINALE – SISTEMA DI DRENAGGIO

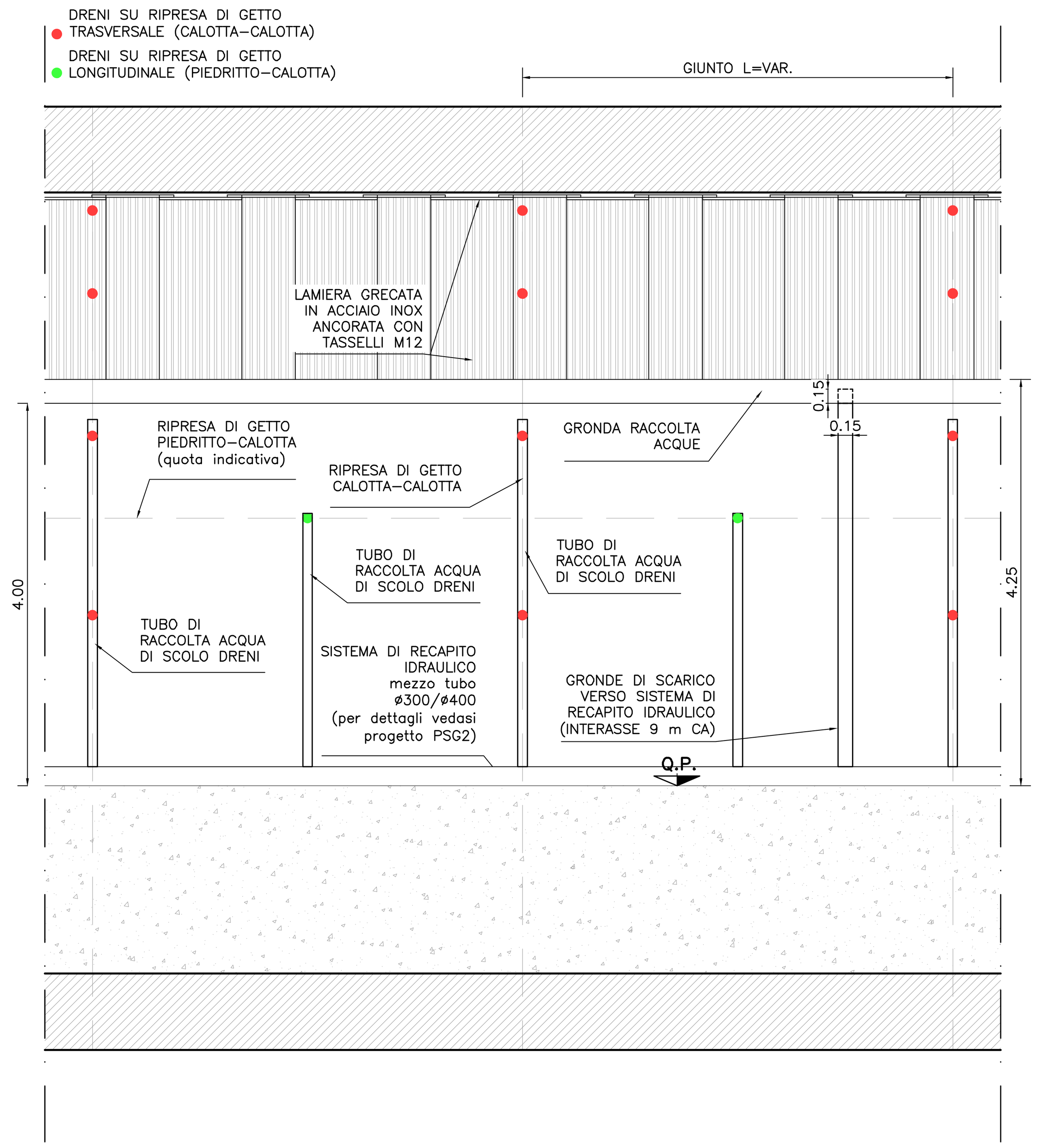

SEZIONE A–A
Scala 1:10

LAMIERA GRECATA A CAVALLO DEL GIUNTO

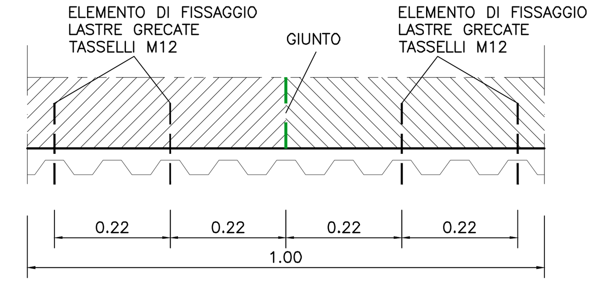

LASTRE GRECATE SISTEMA DI FISSAGGIO
Scala 1:10

DISPOSIZIONE TASSELLI A CAVALLO DEL GIUNTO
(n.1 Pannello per difettosità di ampiezza <1m)

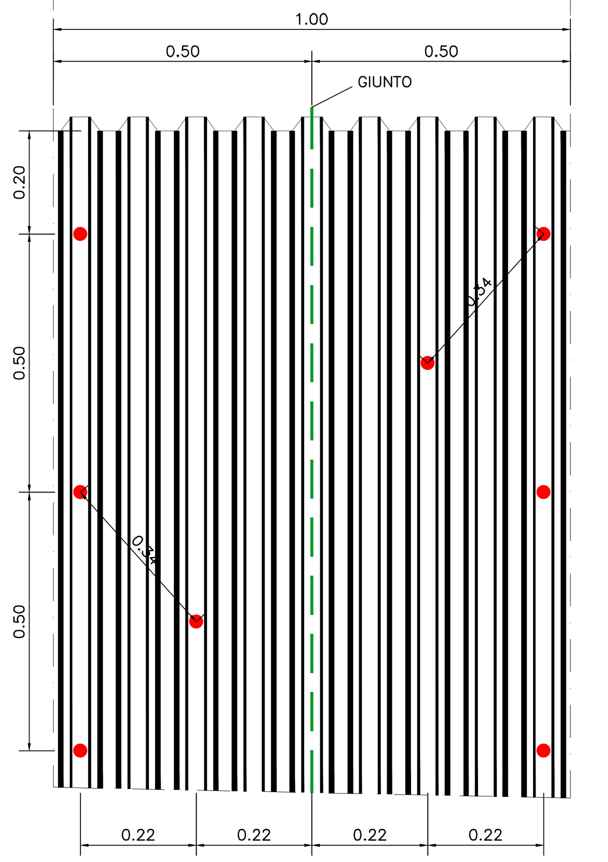

SEZIONE A–A
Scala 1:10

LAMIERE GRECATE A CAVALLO DEL GIUNTO

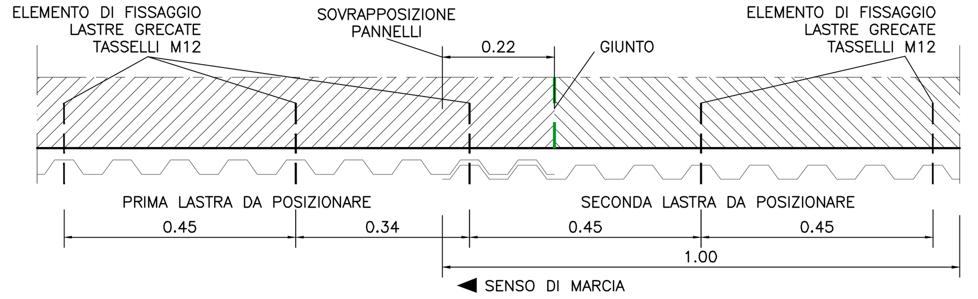

LASTRE GRECATE SISTEMA DI FISSAGGIO
Scala 1:10

DISPOSIZIONE TASSELLI A CAVALLO DEL GIUNTO
(n.2 Pannelli per difettosità di ampiezza tra 1m e 2m)

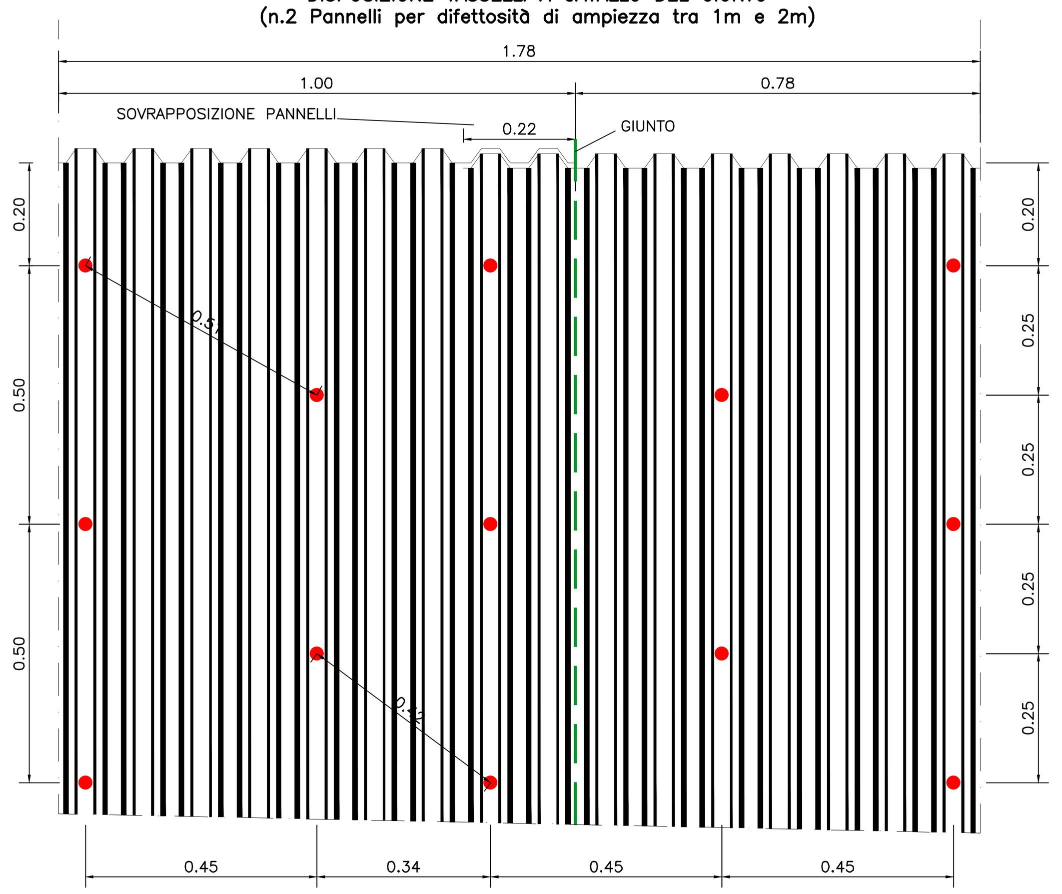

TABELLA DEI MATERIALI

ACCIAIO RETE ELETTROSALDATA
Acciaio INOX AISI 304

ANCORAGGIO
Tasselli M12 L≥200mm (fissaggio lastre grecate)
- ad ancoraggio meccanico, tipo Hilti HSA–R, in acciaio inox A4 70
- ad ancoraggio chimico, tipo Hilti HAS–U A4, in acciaio inox A4 70
- ad ancoraggio chimico, tipo Hilti HAS–U 8.8, in acciaio al carbonio, zincato, classe 8.8

Nota: per quanto riguarda le coppie di serraggio dei tasselli meccanici, si faccia riferimento ai valori indicati nella relativa scheda tecnica del produttore.

RESINE PER ANCORAGGIO CHIMICO TASSELLI
tipo Hilti HIT–HY 200–A o equivalente

DRENAGGI
Tubi microfessurati in PVC ad alta resistenza (4.5MPa alla trazione), diametro esterno 60mm sp. 5mm, rivestiti con TNT.
Diametro perforazioni >=100mm
I primi 1.5m da bocca foro dovranno essere ciechi

RESINE PER CIANFRINATURA DRENAGGI
Completo riempimento del foro, nel tratto cieco, mediante resine epossidiche bicomponenti tipo SILICAJET exp/4 (riempimento) e tipo MAPEPOXY UV–S IT (per cianfrinatura) e con utilizzo di sacco otturatore, come da apposito CAMPO PROVA.

LASTRA GRECATA
Acciaio inox AISI 304
SP>0.8mm

NOTA BENE

- I drenaggi indicati sono previsti in corrispondenza dei giunti strutturali "calotta/calotta" o "piedritto/calotta" e la loro effettiva posizione sarà eventualmente adeguata in sito, al fine di consentire la realizzazione degli stessi in corrispondenza di tali giunti.
- La posizione e la tipologia dei dreni potrà essere definita in corso d'opera in fase di ispezione in funzione dell'entità e della tipologia di venuta (puntale, diffusa, ecc.), nonchè dell'estensione degli interventi di ripristino previsti. l'effettiva posizione individuata dovrà essere indicata nella scheda interventi.
- In sede di successive ispezioni periodiche si dovrà valutare l'efficacia della soluzione individuata al fine di definire la validità e la durabilità dell'intervento.
- Le reti elettrosaldate dovranno essere sovrapposte per una lunghezza minima pari a 15cm
- La lunghezza effettiva dei tasselli sarà definita nello specifico dal Progettista, alla luce delle risultanze delle indagini e/o ispezioni effettuate caso per caso, nel rispetto comunque delle lunghezze minime indicate nel tipologico di riferimento.

NOTA SEQUENZA E MODALITA' OPERATIVE REALIZZAZIONE DRENI

L'ESECUZIONE DEI DRENI DOVRÀ AVVENIRE SECONDO LE SEGUENTI FASI E MODALITÀ:
1. PERFORAZIONE: VIENE ESEGUITO UN FORO PER ROTAZIONE O ROTOPERCUSSIONE DI DIAMETRO PARI A 100 MM, RICORRENDO ALL'AUSILIO DI UN EVENTUALE RIVESTIMENTO PROVVISORIO CHE GARANTISCA IL SOSTEGNO DELLE PARETI DEL FORO IN CASO DI NECESSITÀ. AL TERMINE DELLA PERFORAZIONE VIENE ESEGUITA LA PULIZIA DEL FORO CON ACQUA OPPURE CON ARIA COMPRESSA LADDOVE L'ACQUA POSSA PROVOCARE L'EROSIONE DELLE PARETI DEL FORO.
2. INSTALLAZIONE: SI PROCEDE ALLA POSA DEI DRENI MICROFESSURATI DI DIAMETRO PARI A 60 MM E LUNGHEZZA PARI A 3 M. NEL CASO DI UTILIZZO DI RIVESTIMENTO PROVVISORIO SI PROCEDERÀ PRIMA ALLA POSA DELLA TUBAZIONE E SUCCESSIVAMENTE ALL'ESTRAZIONE DEL RIVESTIMENTO. I TUBI DOVRANNO ESSERE IN PVC, CON IL PRIMO 1.5 M CIECO E IL SECONDO 1.5 M FENESTRATO. NELLA PARTE FENESTRATA IL TUBO DEVE ESSERE RIVESTITO CON TESSUTO GEOTESSILE IN MODO DA EVITARE L'INTASAMENTO DEI FORI, MENTRE NELLA PARTE CIECA DEVE ESSERE PREDISPOSTO UN SACCO OTTURATORE, DI LUNGHEZZA 1 M, IN GEOTESSUTO AD ALTA TENACITÀ TIPO TNT450–SIREG AL FINE DI GARANTIRE UN PERFETTO RIEMPIMENTO DEL FORO SENZA DISPERSIONE DEL MATERIALE NELL'AMMASSO A TERGO DEL RIVESTIMENTO.
3. INIEZIONE: SI ESEGUE IL RIEMPIMENTO COMPLETO DEL SACCO OTTURATORE FINO ALLA SATURAZIONE DI TUTTO LO SPAZIO ANULARE ATTORNO AL DRENO MEDIANTE L'INIEZIONE DI RESINA BICOMPONENTE A RAPIDA ESPANSIONE TIPO SILICAJET EXP/4 ATTRAVERSO TUBO DI PICCOLO DIAMETRO (10–15MM) PREVENTIVAMENTE ATTREZZATO DI ADEGUATA CONNESSIONE ALLA LANCIA DI INIEZIONE.

CIANFRINATURA: SOLO DOPO VERIFICA E AUTORIZZAZIONE DELLA DL, SI PROCEDE ALLA SIGILLATURA DELLA CORONA CIRCOLARE TRA IL FORO E IL DRENO MEDIANTE UNA RESINA BICOMPONENTE A BASE EPOSSIDICA TIPO MAPEPOXY UV–S IT.

DETTAGLIO A – SEZIONE
Scala 1:25

DRENO ISPEZIONABILE

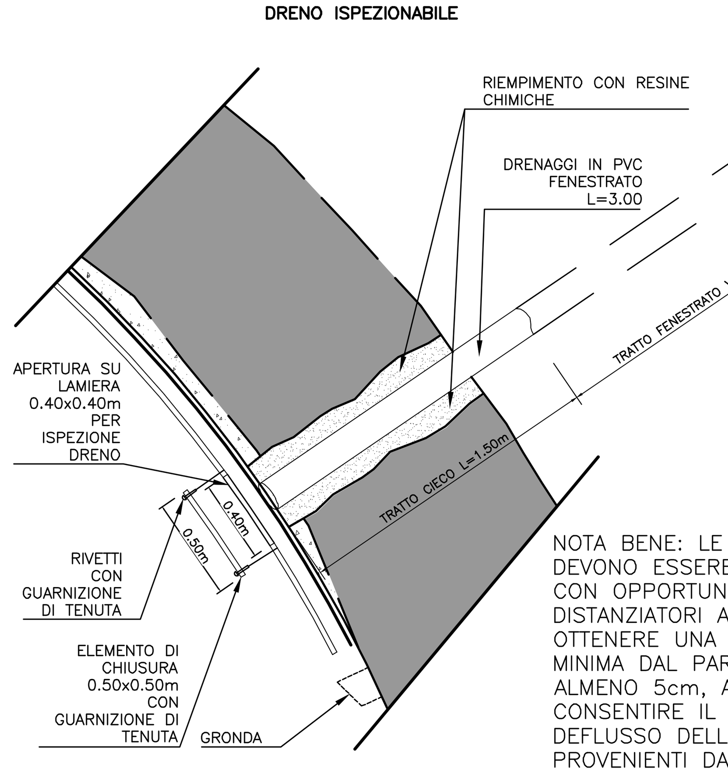

DETTAGLIO A – VISTA FRONTALE
Scala 1:25

DRENO ISPEZIONABILE

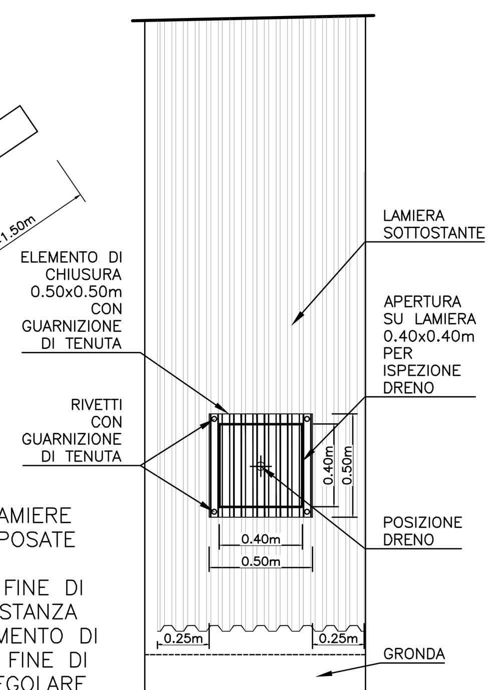

NOTA BENE: LE LAMIERE DEVONO ESSERE POSATE CON OPPORTUNI DISTANZIATORI AL FINE DI OTTENERE UNA DISTANZA MINIMA DAL PARAMENTO DI ALMENO 5cm, AL FINE DI CONSENTIRE IL REGOLARE DEFLUSSO DELLE ACQUE PROVENIENTI DAI DRENI.

SEZIONE A–A
Scala 1:10

LAMIERA GRECATA ALL'INTERNO DEL CONCIO

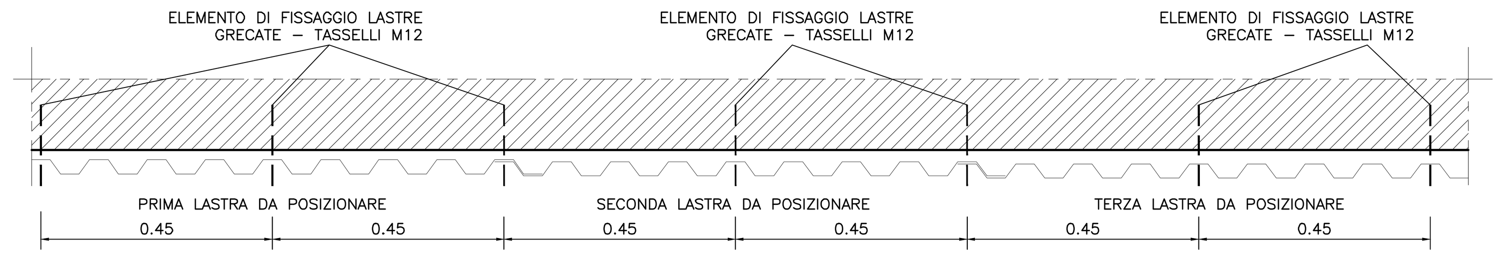

LASTRE GRECATE SISTEMA DI FISSAGGIO
Scala 1:10

DISPOSIZIONE TASSELLI ALL'INTERNO DEL CONCIO

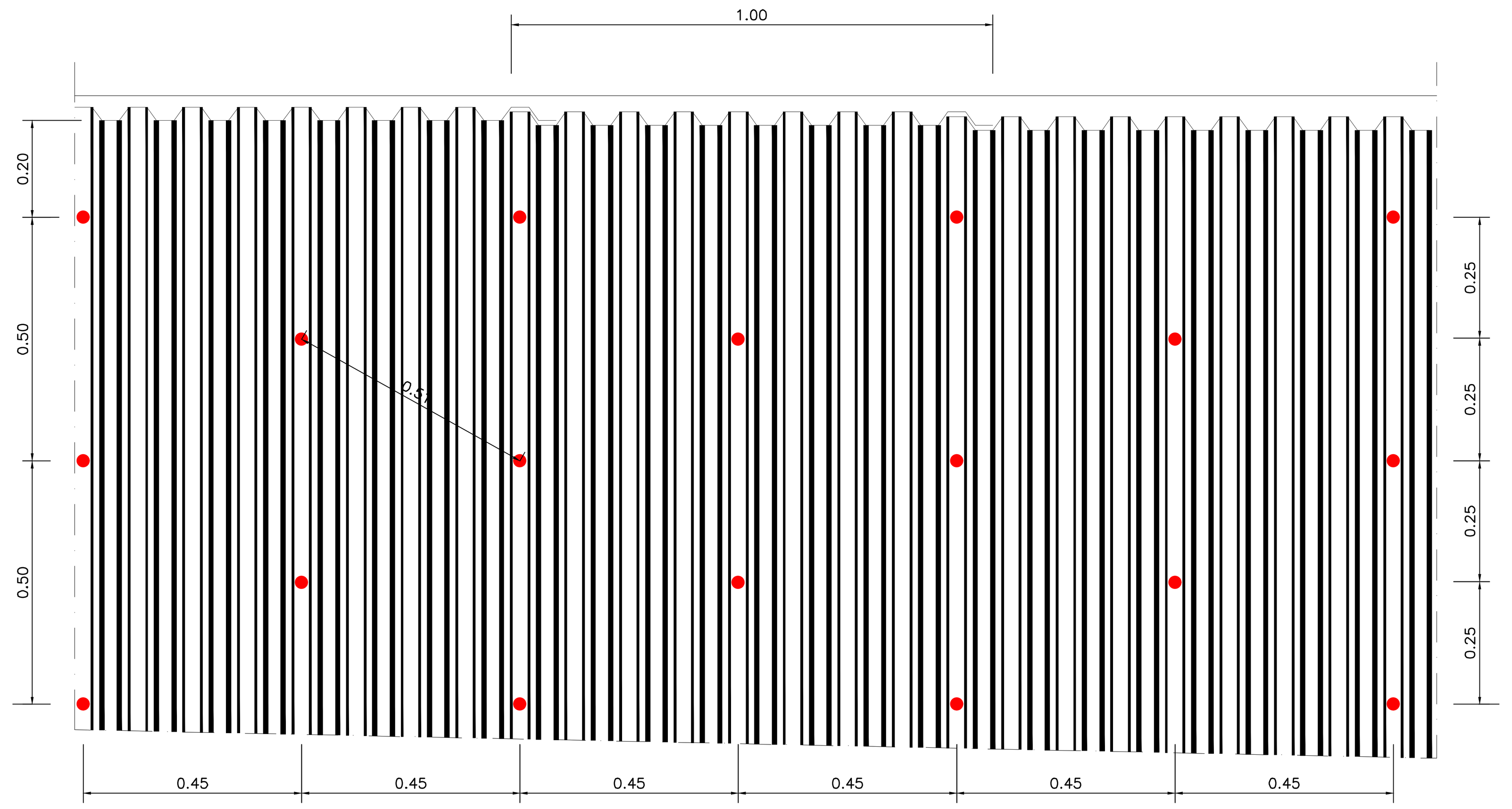

DETTAGLIO C1
Scala 1:10

GRONDA PER RACCOLTA ACQUE DRENI

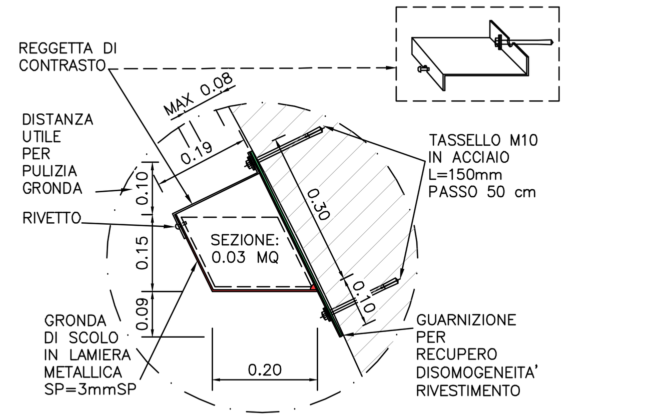

PARTICOLARE ANCORAGGIO LAMIERE GRECATE
Scala 1:5

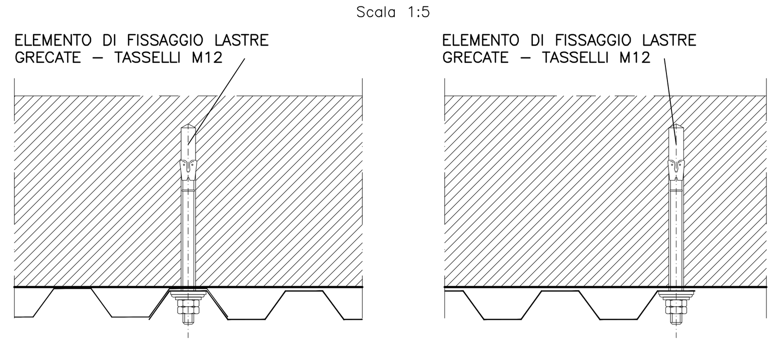

NOTA: I TASSELLI PER IL FISSAGGIO DELLE LAMIERE DOVRANNO ESSERE DOTATI DI SPECIFICHE GUARNIZIONI A BICCHIERE

DETTAGLIO C
Scala 1:20

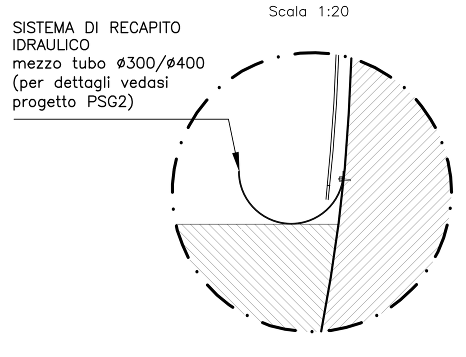

DETTAGLIO B
Scala 1:25

SOVRAPPOSIZIONE LAMIERE GRECATE

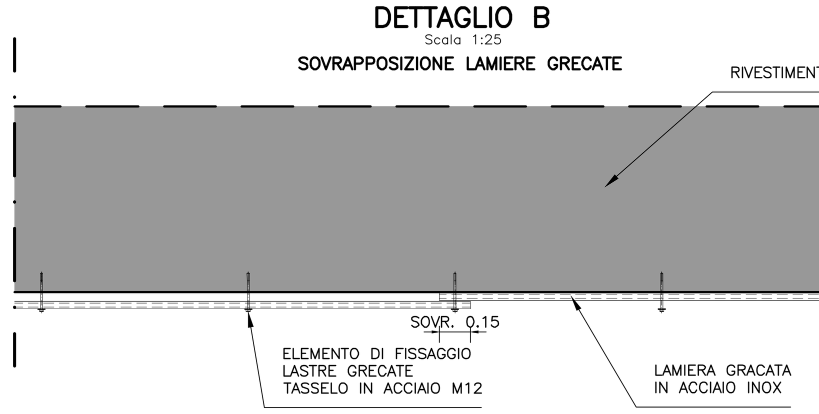

LASTRE GRECATE
Scala 1:2

SEZIONE TRASVERSALE

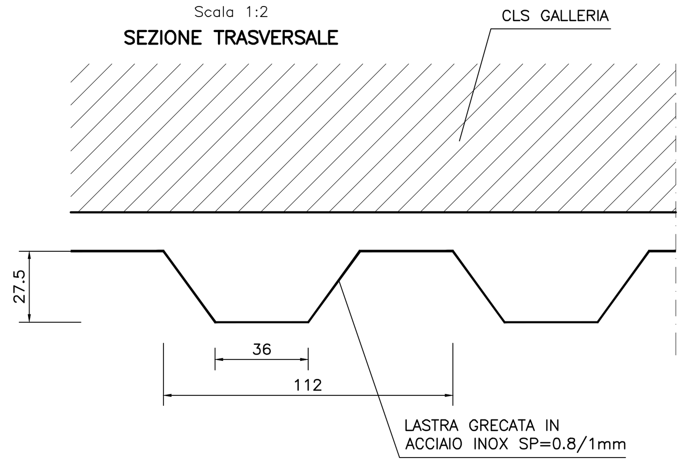

NOTA BENE

Sulla base delle informazioni geologiche relative agli ammassi attraversati dalla galleria in oggetto (desumibili dagli elaborati storici e di as–built, dalle cartografie ufficiali e da altri lavori in aree limitrofe), ed alla composizione degli inerti dei calcestruzzi utilizzati (prove mineralogiche su campioni), verrà valutata l'eventuale necessità di utilizzare presidi di sicurezza in fase di fresatura/disgaggio dei calcestruzzi e di perforazione degli ammassi, che possano presentare potenziali rischi di natura geoambientale (sistema di abbattimento polveri, perforazioni con acqua, utilizzo di centraline per la misura dell'aerodisperso etc..).

NOTA BENE

Per i soli interventi che vedono l'accoppiamento della rete fine ø1.6mm maglia 12.7x12.7mm con la lamiera grecata, in caso di impossibilità di reperimento sul mercato della rete in acciaio INOX, è consentito modificare la rete in ø2.8 maglia 25x25 mm, a parità di materiale.
Per gli interventi che vedono l'accoppiamento della rete fine ø1.6mm maglia 12.7x12.7mm con la rete pesante ø5mm maglia 50x50mm, entrambe in acciaio INOX, qualora non fosse possibile reperire sul mercato la rete elettrosaldata ø1.6mm maglia 12.7x12.7mm in acciaio INOX, sarà ammissibile la sua sostituzione con analoga rete in acciaio zincato, previa interposizione di una ulteriore rete di materiale isolante (ad es. fibra di vetro) tra le due reti.
Per tutti gli interventi che prevedono contatto tra elementi in acciaio inox e acciaio zincato (ad es. tra le piastre dei tasselli o bulloni e le reti) si dovranno prevedere opportuni elementi isolanti. Tale accorgimento (interposizione di elementi isolanti), è importante al fine di evitare l'insorgenza di potenziali elettrostatici che usualmente accelerano la corrosione.

NOTA BENE

Dovranno essere effettuate prove di trazione sul 2,5% dei tasselli (sia di tipo meccanico che chimico), posati in corrispondenza di ciascun intervento, (con un minimo di 1 tassello per intervento), prevedendo un adeguato tempo di maturazione delle resine, nel caso di ancoraggi chimici. Il carico di prova, N, sarà pari a 1,5 volte il carico di esercizio del tipologico di riferimento e sarà raggiunto attraverso i seguenti step: 1/3 N – 2/3 N – N .Ciascuno step di carico intermedio deve essere mantenuto per almeno 1 minuto, il carico finale N per almeno 5 minuti.

NOTA BENE

In seconda fase, in funzione delle portate presenti, potrà essere eventualmente prevista la realizzazione di drenaggi radiali. In particolare tali drenaggi dovranno essere realizzati qualora, a seguito di eventi di precipitazione intensi e/o prolungati, si rilevino, mediante misure speditive (con recipienti tarati e cronometro) o, se possibile, mediante stramazzo, portate Q > 5 litri/sec.

autostrade per l'italia

GALLERIE AUTOSTRADALI
RIVESTIMENTI
Ispezioni
Servizi di ingegneria per indagini e progettazione

ASSESSMENT GALLERIE

MESSA IN SICUREZZA

Interventi tipologici di messa in sicurezza
Gallerie a 2 corsie
Tipo B1 - Venute d'acqua diffuse o concentrate in assenza di ammaloramenti superficiali
Rivestimento in calcestruzzo, senza impermeabilizzazione, in ammassi rocciosi/terrosi

PROGETTISTA SPECIALISTICO	RESPONSABILE UNICO DEL PROCEDIMENTO	VALIDAZIONE A CURA DI
Dott. Ing. Giovanna Cassani Dott. Ing. Alessandro Damiani Dott. Ing. Paolo Cucino		

CODICE IDENTIFICATIVO

CODICE STONE				INIZIATIVA / COMMESSA	RIFERIMENTO DIRETTORIO			RIFERIMENTO ELABORATO		
Autostrada	Tronco	Opera	Carr.		Capitolo	Paragrafo	Sottoparagrafo	Tipo Doc.	Progressivo	Rev.
00	00	0000.0	0	ASSGAL	MES	TIP	G2C	D	0210	01

Lombardi — Lombardi Ingegneria S.r.l. (mandataria), Lombardi SA Ingegneri Consulenti
SWS — SWS Engineering S.p.A.
ORDINE DEGLI INGEGNERI DELLA PROV. DI TRENTO — Dott. Ing. PAOLO CUCINO
ROCKSOIL — Rocksoil S.p.A.

REVISIONE

N°	Data	Redatto	Verificato	Note
00	02/07/2020	O.PANETTIERI	A.AMADI	PRIMA EMISSIONE
01	29/09/2020	O.PANETTIERI	A.AMADI	RECEPIMENTO OSSERVAZIONI POLITO (rapporto n.2001ASPI_RL01b.0)
02				
03				
04				
05				

VISTO DEL COMMITTENTE	VISTO DEL CONCEDENTE
autostrade per l'italia	Ministero delle Infrastrutture e dei Trasporti DIPARTIMENTO PER LE INFRASTRUTTURE, GLI AFFARI GENERALI ED IL PERSONALE STRUTTURA DI VIGILANZA SULLE CONCESSIONARIE AUTOSTRADALI

IL PRESENTE DOCUMENTO NON POTRA' ESSERE COPIATO, RIPRODOTTO O ALTRIMENTI PUBBLICATO, IN TUTTO O IN PARTE, SENZA IL CONSENSO SCRITTO DELLA SOC. AUTOSTRADE PER L'ITALIA S.P.A.. OGNI UTILIZZO NON AUTORIZZATO SARA' PERSEGUITO A NORMA DI LEGGE.
THIS DOCUMENT MAY NOT BE COPIED, REPRODUCED OR PUBLISHED, EITHER IN PART OR IN ITS ENTIRETY, WITHOUT THE WRITTEN PERMISSION OF SOC. AUTOSTRADE PER L'ITALIA S.P.A.. UNAUTHORIZED USE WILL BE PROSECUTED BY LAW.

429.01/ 20383704.dwg 06.10.20 – REV.04 LM
FATTORE DI PLOTTAGGIO : 1:1 FILE STAMPA : Aspi_ASSESS-GALL.ctb